Brave

Door locks

Замки

Artikal	A (mm)	B (mm)	C (mm)	D (mm)	E (mm)	H (mm)	X
3147.00	50	22	2.5	20.5	35	20	INOX (AISI 304)
3147.24	50	24	2.5	20.5	35	20	
3147.80	50	22	2.5	12.5	35	20	
3147.24.80	50	24	2.5	12.5	35	20	
3147.45	60	22	2.5	20.5	45	20	
3147.24.45	60	24	2.5	20.5	45	20	
3147.40	60	22	2.5	12.5	45	20	
3147.24.40	60	24	2.5	12.5	45	20	
3148.00	45	22	2.5	20.5	30	20	
3148.24	45	24	2.5	20.5	30	20	
3148.80	45	22	2.5	12.5	30	20	
3148.24.80	45	24	2.5	12.5	30	20	

X - Čeona ploča / Lock forend / Лицевая планка

SR / Tehničke informacije:
- Jezičak, zabravljivač i umetak za kvadratni šip od pocinkovanog zamka,
- Opruge od čelika velike čvrstoće,
- Telo brave i zavrtnji od pocinkovanog čelika.

EN / Technical information:
- Latch bolt, deadbolt and the insert from the square pin are made of zink plated zamak,
- High-strength steel springs,
- Lock body and screws made of zinc plated steel.

RU / Технические информации:
- Язычок, запорный механизм и вкладыш для штыря из сплава цинка,
- Пружина из высокопрочной стали,
- Корпус и винты из оцинкованой стали.

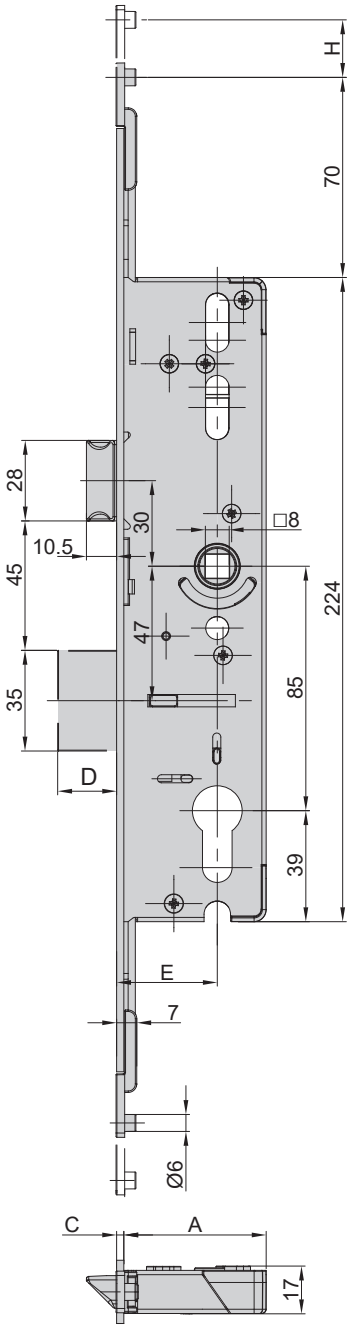

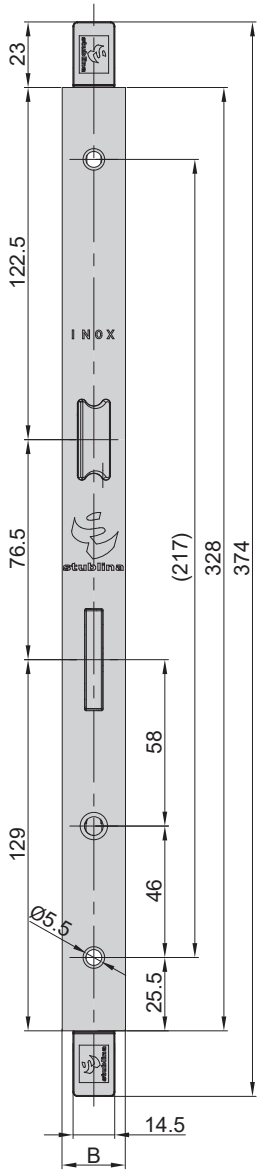

Mogućnost ugradnje na leva/desna vrata
The possibility of installation to the left/right doo
Монтаж на левую/правую дверь

Mogućnost zabravljivanja u više tačaka
The possibility of to multi-point locking
Возможность многоточечного запирания

Zaključavanje povlačenjem kvake na gore
Locking with pulling up the handle
Блокировка тянуть ручку вверх

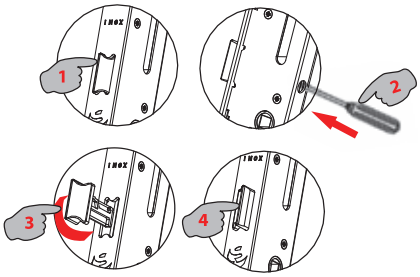

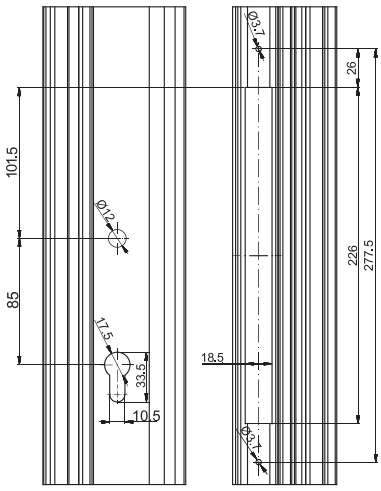

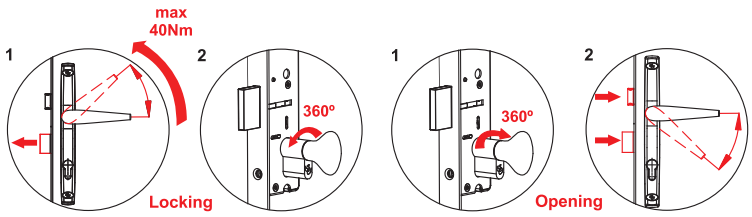

3147.00
3148.00

1

2

3

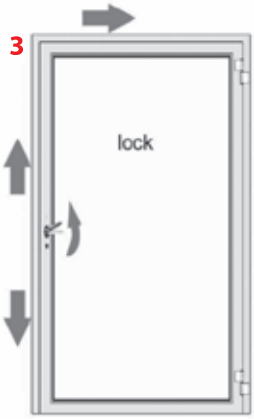

4
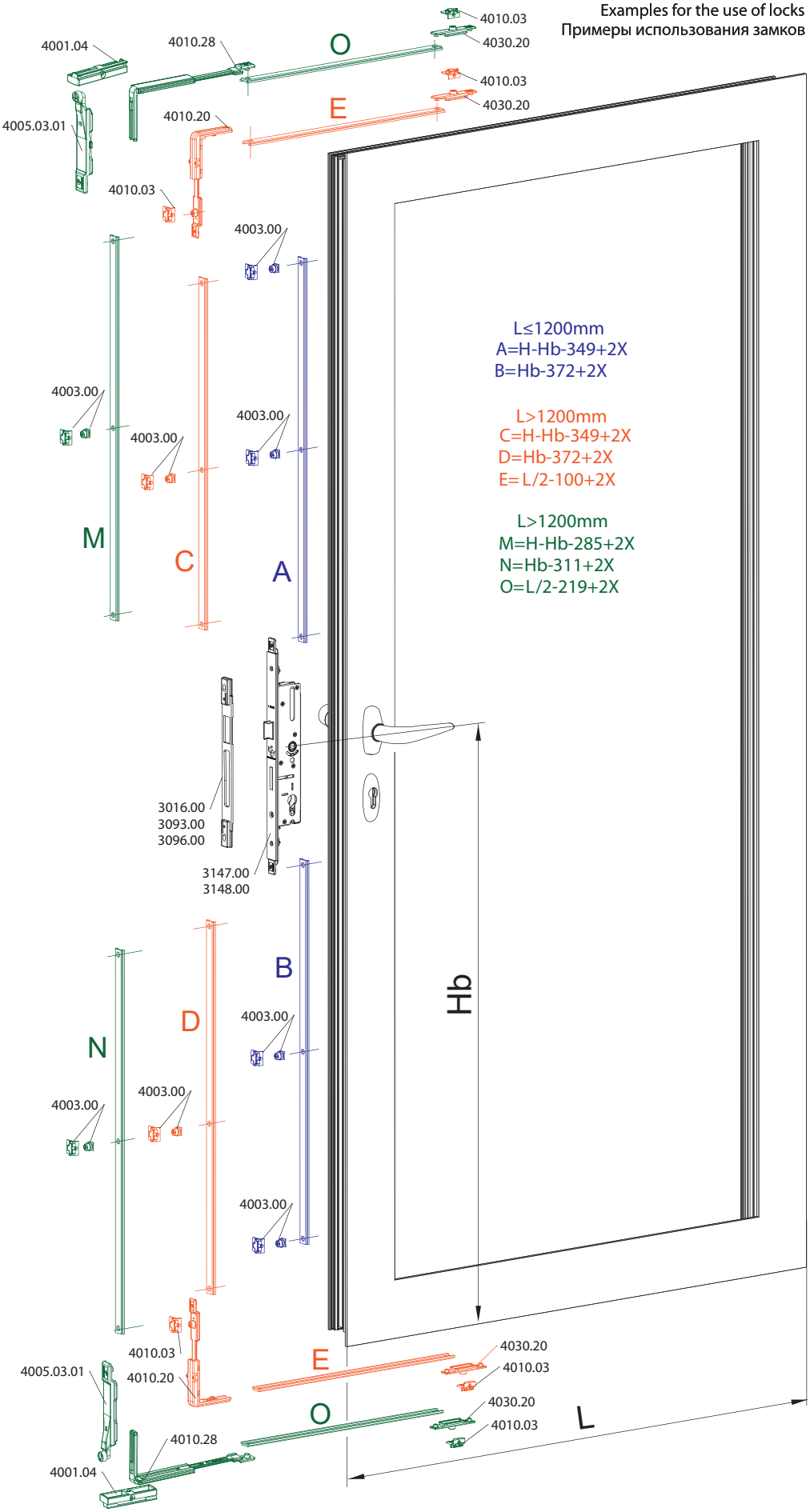
Primeri za upotrebu brave
Examples for the use of locks
Примеры использования замков