РЕДУКТОР ПРИЕМНЫЙ ВРЕЗНОЙ ПОД РУЧКУ С КВАДРАТНЫМ ШТИФТОМ 7 ММ

AGC50.26.014H4

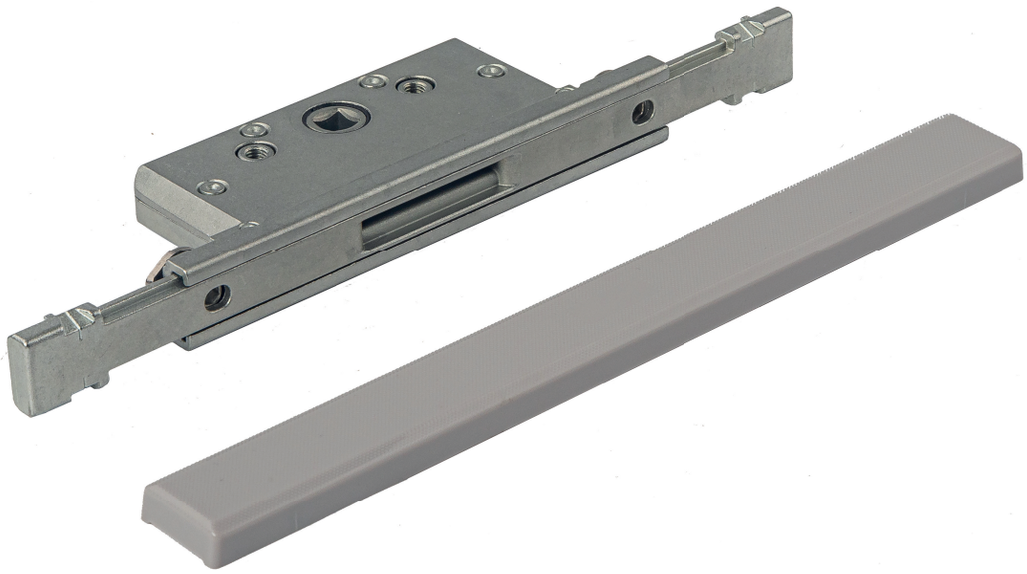

Артикул	Дорнмасс, мм	Ручка
AGC50.26.014H4	26	С двух сторон

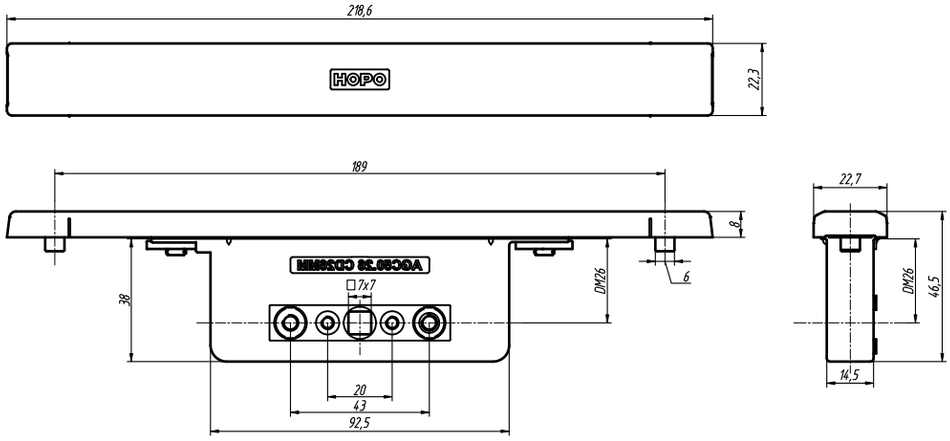

Каталог HOPO_2024.indd 12 07.11.2024 8:30:41